EVALUACIÓN DE BACHILLERATO
PARA EL ACCESO A LA UNIVERSIDAD (EBAU/PAU)
FASE DE OPCIÓN
CURSO 2023-2024

MATERIA:	DIBUJO TÉCNICO APLICADO A LAS ARTES PLÁSTICAS Y AL DISEÑO II	(1)
	Convocatoria:	

EL ALUMNO DEBE ELEGIR Y DESARROLLAR LA TOTALIDAD DE LOS EJERCICIOS DEL **BLOQUE A** ó DEL **BLOQUE B**.

SÓLO SE CORREGIRÁN LOS EJERCICIOS REALIZADOS CORRESPONDIENTES A UN MISMO BLOQUE ELEGIDO POR EL ESTUDIANTE, ES DECIR, LOS DEL **BLOQUE A** ó LOS DEL **BLOQUE B**.

EL TIEMPO DE REALIZACIÓN DEL EXAMEN (90 minutos), COMENZARÁ A CONTAR A PARTIR QUE SE FINALICE CON LAS EXPLICACIONES PERTINENTES DE LOS EJERCICIOS

CRITERIOS PARA LA CALIFICACIÓN:

- Solución correcta.
- Trazado del proceso constructivo a lápiz y el resultado final destacado.
- Representación de las aristas ocultas, correctamente aplicadas, en las proyecciones.
- Exposición clara y precisa de las operaciones gráficas básicas, aplicadas con todo rigor técnico, eliminando las líneas innecesarias que complicarían la representación final del resultado.
- La puntuación máxima para cada ejercicio figura en el enunciado de cada uno de los ejercicios.



[No firmar el examen]

BLOQUE A

1.- EJERCICIO DE TANGENCIAS. (2 ptos.)

A partir de los puntos dados, dibuja el trazado de tangencias del siguiente croquis a escala 1:1. Indica los centros de los arcos y los puntos de tangencias de la solución. (cotas en mm.)

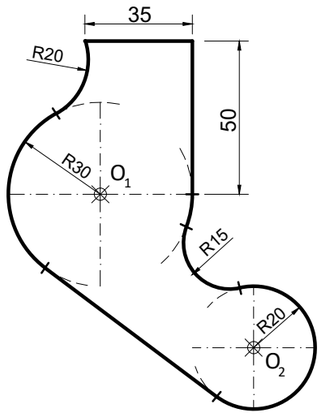

O1

O2

BLOQUE B

1.- EJERCICIO DE TANGENCIAS. (2 ptos.)

A partir de los puntos dados, dibuja el trazado de tangencias del siguiente croquis a escala 1:1. Indica los centros de los arcos y los puntos de tangencias de la solución. (cotas en mm.)

O2

O3

O1

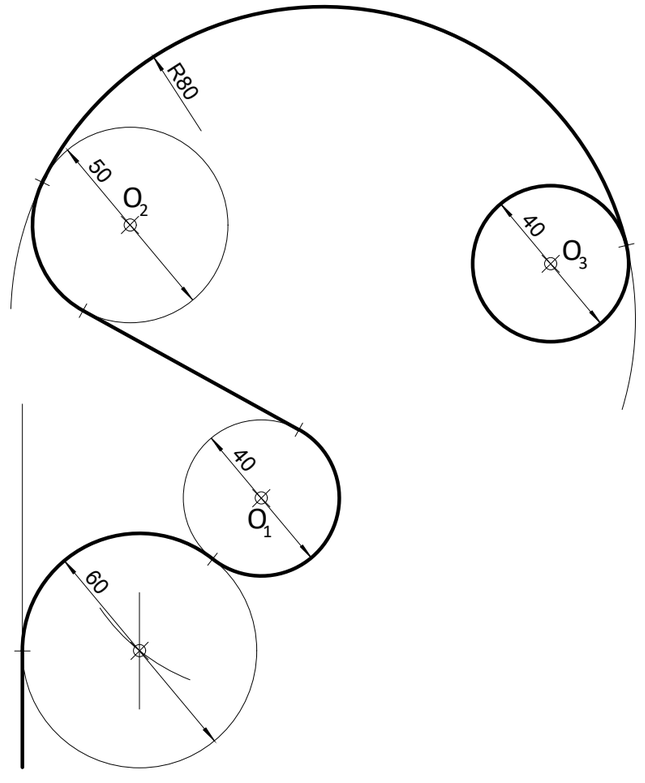

BLOQUE A

2.- EJERCICIO DE GEOMETRÍA PROYECTIVA (3 ptos.)

Dibuja a escala 2:1, una composición coloreada utilizando estos ladrillos.

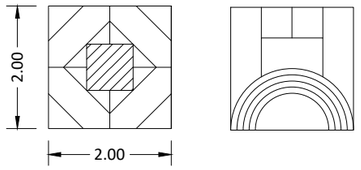

BLOQUE B

2.- EJERCICIO DE CÓNICA (3 ptos.)

Recrear a mano alzada en perspectiva cónica frontal y con geometrías sencillas un interior con los siguientes elementos.

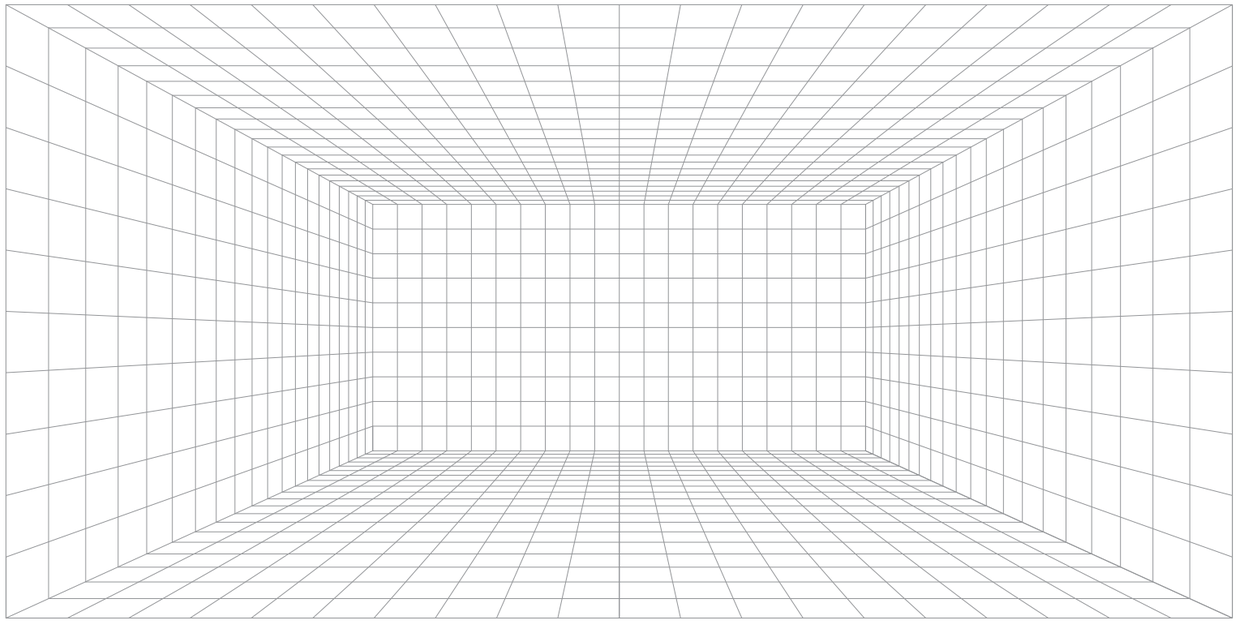

(0,5 puntos) una cama.
(0,5 puntos) una librería.
(0,5 puntos) un espejo.
(0,5 puntos) una mesa de noche.
(0,5 puntos) un cuadro.
(0,5 puntos) una lámpara.

BLOQUE A

3.- EJERCICIO DE ISOMÉTRICO (3 ptos.)

Dadas las proyecciones de la figura, dibuja una perspectiva ISOMÉTRICA, sin aplicar coeficiente de reducción. (cotas en cm.)

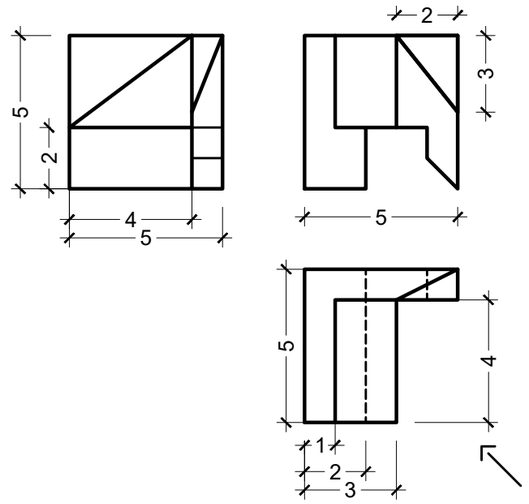

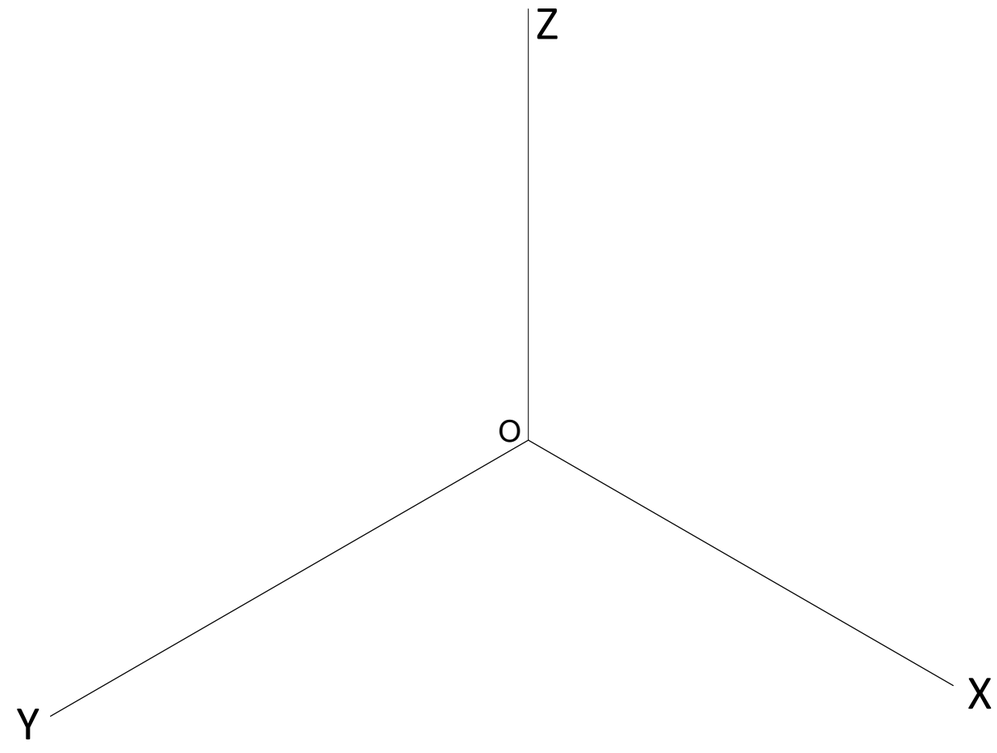

BLOQUE B

3.- EJERCICIO DE ISOMÉTRICO (3 ptos.)

Dadas las proyecciones de la figura, dibuja una perspectiva ISOMÉTRICA, sin aplicar coeficiente de reducción. (cotas en cm.)

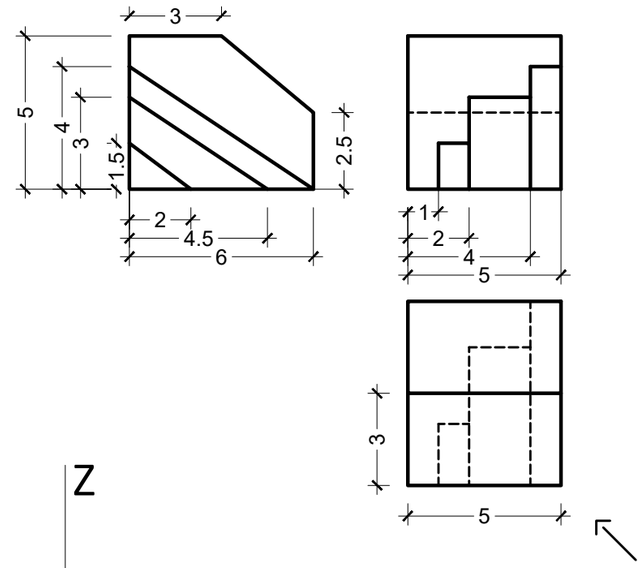

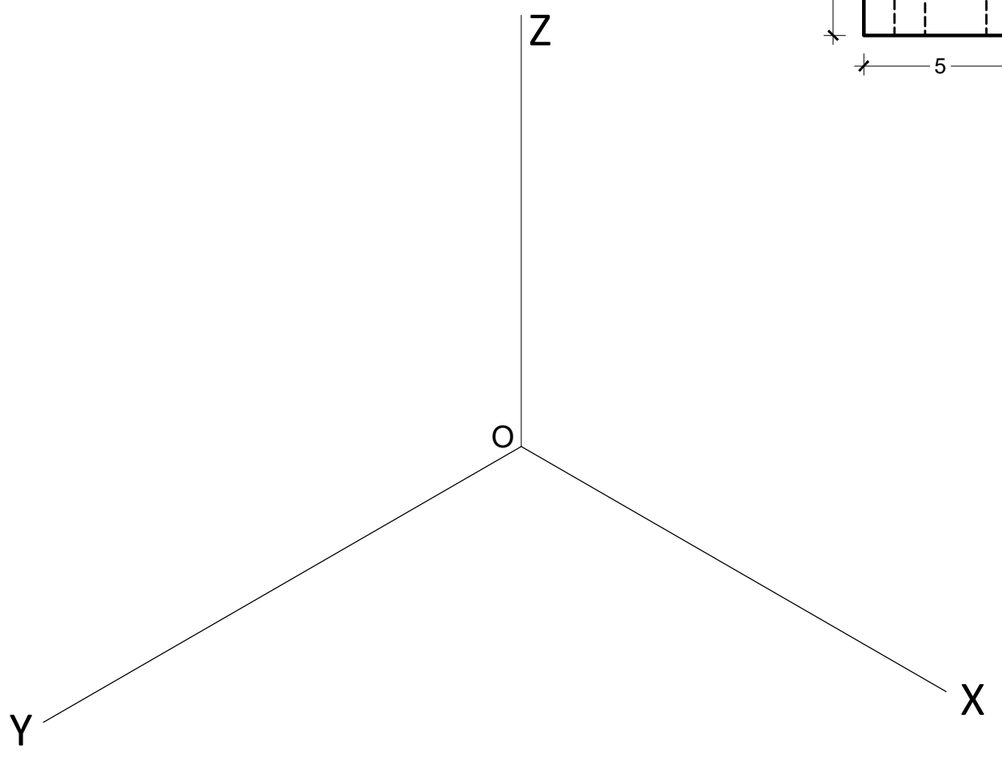

BLOQUE A

4.- EJERCICIO DE VISTAS. (2 ptos.)
Dibujar las vistas necesarias (proporcionadas) a mano alzada de la pieza dada y acotarlas.

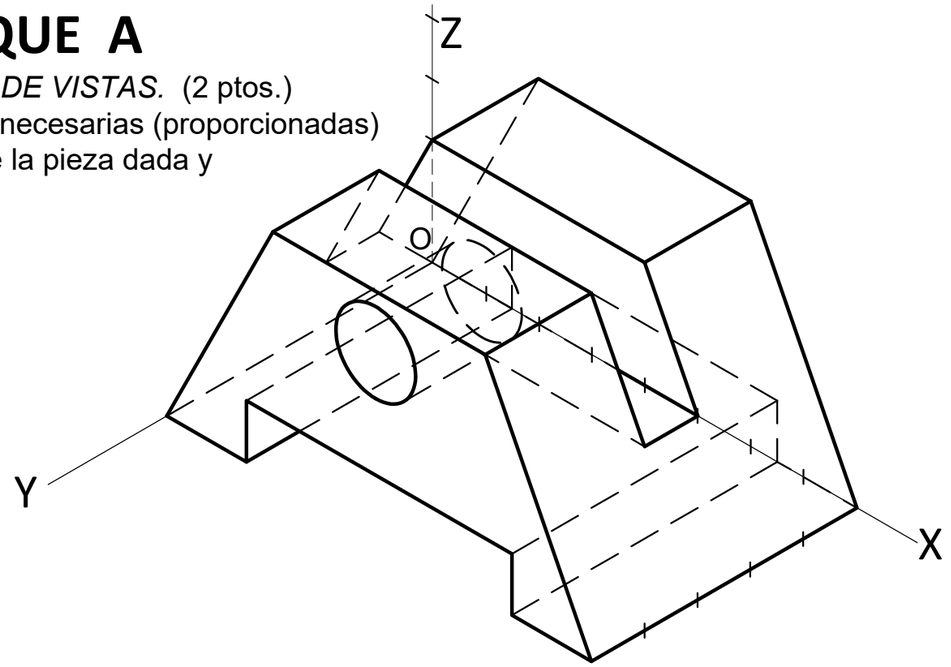

BLOQUE B

4.- EJERCICIO DE VISTAS. (2 ptos.)
Dibujar las vistas necesarias (proporcionadas) a mano alzada de la pieza dada y acotarlas.

