Gobierno de Canarias
Consejería de Educación, Universidades, Cultura y Deportes
Dirección General de Ordenación e Innovación Educativa

PRUEBA DE ACCESO A LOS CICLOS FORMATIVOS DE GRADO SUPERIOR.

Resolución de la Dirección General de Formación Profesional y Educación de Adultos, de 24 de marzo de 2008 BOC 2008/073 –jueves 10 de abril de 2008

PARTE ESPECÍFICA, OPCIÓN B

MATERIA **DIBUJO TÉCNICO**	**CFGS** **CÓDIGO: GS_____** **DNI:**
CRITERIOS DE CALIFICACIÓN Cada respuesta correcta se valorará con 0,5 puntos. Las respuestas en blanco o incorrectas no puntúan ni penalizan.	**INSTRUCCIONES** Salvo que se especifique lo contrario, cada cuestión tiene una sola respuesta correcta.

1. **Al volumen formado por la revolución de un rectángulo ¿cómo se le denomina?**

a Poliedro.

b. Cilindro.

c. Rectanguloide de revolución.

d. Cono.

2. **Un círculo es:**

a. Un perímetro.

b. Una longitud.

c. Una superficie.

d. Un arco circular.

3. **El lugar geométrico de los puntos del plano desde los cuales se ve un segmento bajo un ángulo dado**

a. Se llama arco capaz de un segmento.

b. No existe. Nunca llega a verse por completo.

c. Se denomina segmento circular.

d. Demuestra la existencia del sector circular.

4. **La recta que pasando por el vértice, divide a un ángulo en dos partes iguales se llama**

a. Mediatriz.

b. Bisectriz.

c. Meretriz.

d. Directriz.

5. **¿Las rectas paralelas se cortan siempre?**

a. Nunca.

b. Sí. Se cortan en el infinito.

c. Si existe una tercera que las corte también.

d. Sólo en un caso.

6. **El alejamiento de todos los puntos de una recta frontal es:**

a. Siempre el mismo.

b. La mitad sí y la mitad no.

c. El mismo, menos cuando es de punta.

d. Igual que su cota.

PRUEBA DE ACCESO A LOS CICLOS FORMATIVOS DE GRADO SUPERIOR.

Resolución de la Dirección General de Formación Profesional y Educación de Adultos, de 24 de marzo de 2008 BOC 2008/073 –jueves 10 de abril de 2008

7. **La figura representa un punto en el espacio**

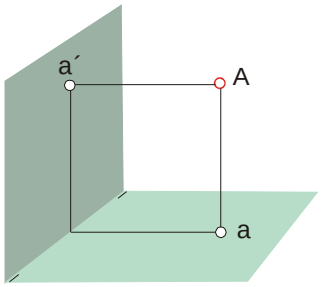

a. No. Un punto es una cruz.

b. Sí. En el sistema diédrico.

c. Sí. En Isometría.

d. No. Representa al plano a'-A-a.

8. **Los planos representados de forma alámbrica son:**

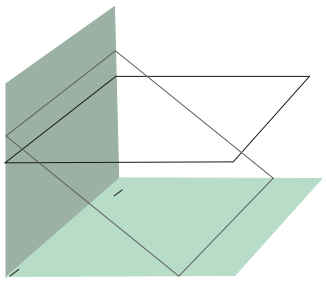

a. Uno horizontal y otro de perfil.

b. Uno paralelo y otro frontal.

c. Uno horizontal y otro paralelo a la línea de tierra.

d. Uno frontal y otro inclinado.

9. **Si una recta pasa por tres diedros, ¿de qué tipo de recta estamos hablando?**

a. De una horizontal.

b. De una de perfil.

c. De una oblicua.

d. De una paralela.

10. **¿Los grosores y tipos de líneas son correctos?**

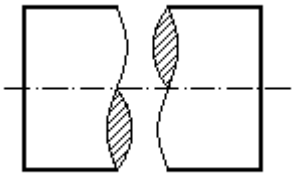

a. No. Excepto en el rayado las líneas deben ser gruesas.

b. Si. Son correctos.

c. Sí. Si desaparece la línea de raya y punto

d. No. Todas las líneas deben ser finas

11. **¿Para qué sirven las cotas en cualquier dibujo?**

a. Para saber las magnitudes reales de lo dibujado.

b. Para ponerle un marco al dibujo.

c. Para establecer las alturas.

d. Para diferenciarlo de otro dibujo.

12. **La curva dibujada con raya punto en el alzado**

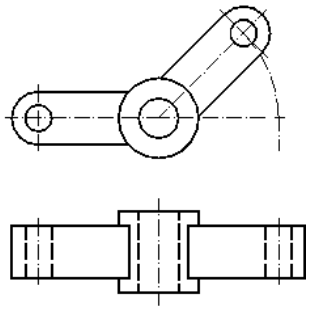

a. Representa el ángulo de cota.

b. Muestra el posible recorrido del elemento.

c. Indica el paso de rosca.

d. Sobra en el dibujo.

13. **En los tornillos ranurados la ranura de la cabeza se representa dibujándola a 45º**

a. Sólo si es de cabeza cuadrada.

b. Correcto.

c. No es cierto.

d. Los tornillos no van rasurados.

14. **¿Se pueden utilizar los ejes de simetría como líneas de cota?**

a. Siempre.

b. Nunca.

c. Si la pieza es compleja, sí.

d. Es indiferente.

15. **El teorema de Tales ¿para que se emplea?**

a. Para construir circunferencias.

b. Para dividir segmentos en partes iguales.

c. Para separar tangentes a curvas.

d. Para hallar el rectángulo áureo.

16. **Una recta perpendicular a un plano, lo es también a cualquier recta contenida en el mismo**

a. No es cierto.

b. Si el plano es de perfil.

c. Es perpendicular sólo a las frontales del plano.

d. Es verdad.

17. **Los puntos situados en cualquier bisector tienen**

a. La cota y el alejamiento iguales en magnitudes absolutas.

b. El alejamiento igual en magnitudes absolutas.

c. La cota igual en magnitudes absolutas.

d. No tienen ni cota ni alejamiento.

18. **El plano de perfil**

a. Tiene sus trazas perpendiculares al PV y al PH.

b. No tiene trazas.

c. Tiene sus trazas mayores que la línea de tierra.

d. Tiene sus trazas oblicuas.

19. **El abatimiento y el giro ¿Para qué sirven?**

a. Para ver las piezas desde otro ángulo.

b. Para conseguir ver el espacio.

c. Para obtener verdaderas magnitudes.

d. Sirven para muy poco.

20. **¿Cuanto miden los ángulos de los ejes isométricos?**

a. 115º, 115º y 360º.

b. 120º, 120º y 120º.

c. 360º, 360º y 360º.

d. 110º, 60º y 90º.